室内保险丝分布(9)
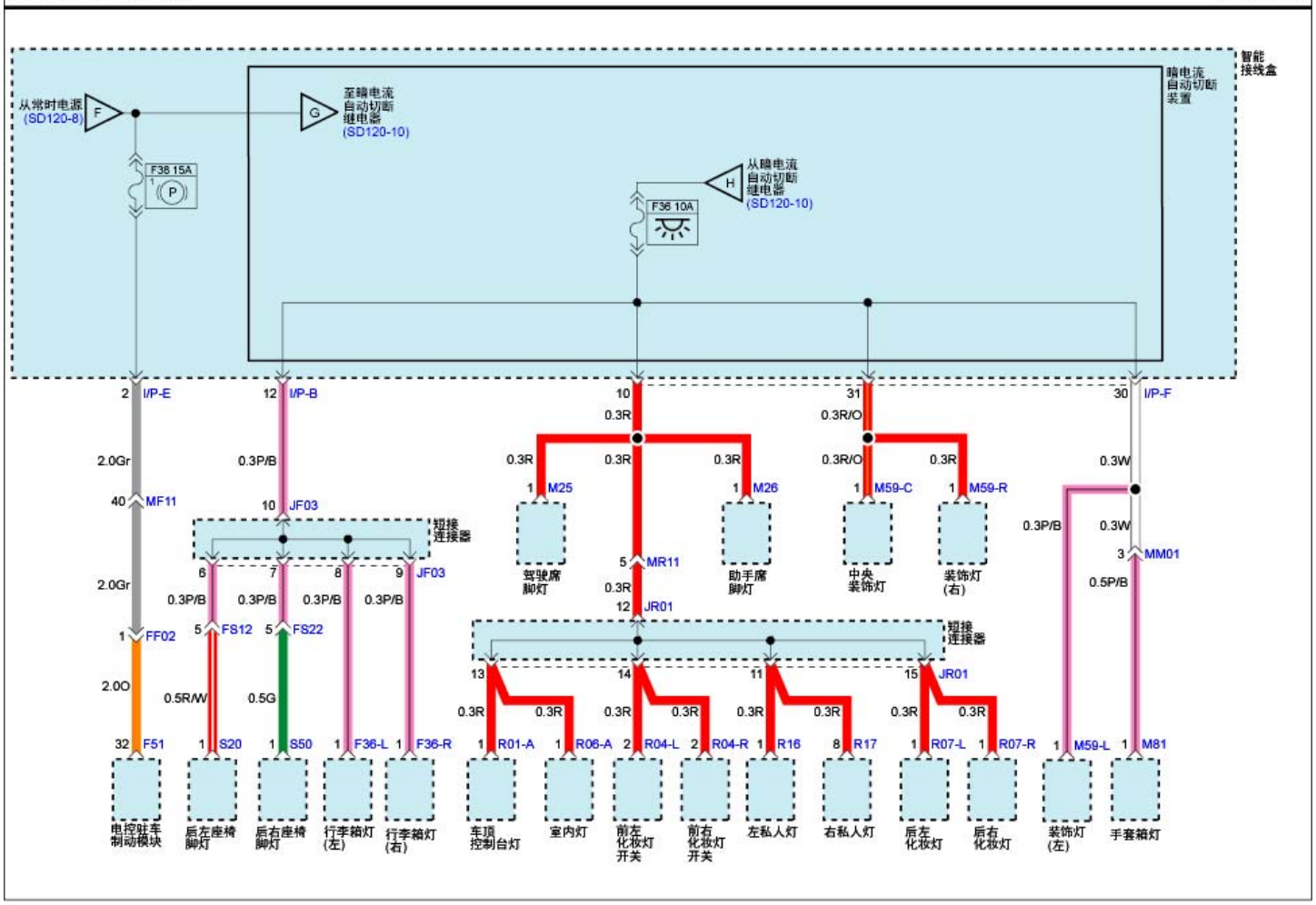
SD120-9